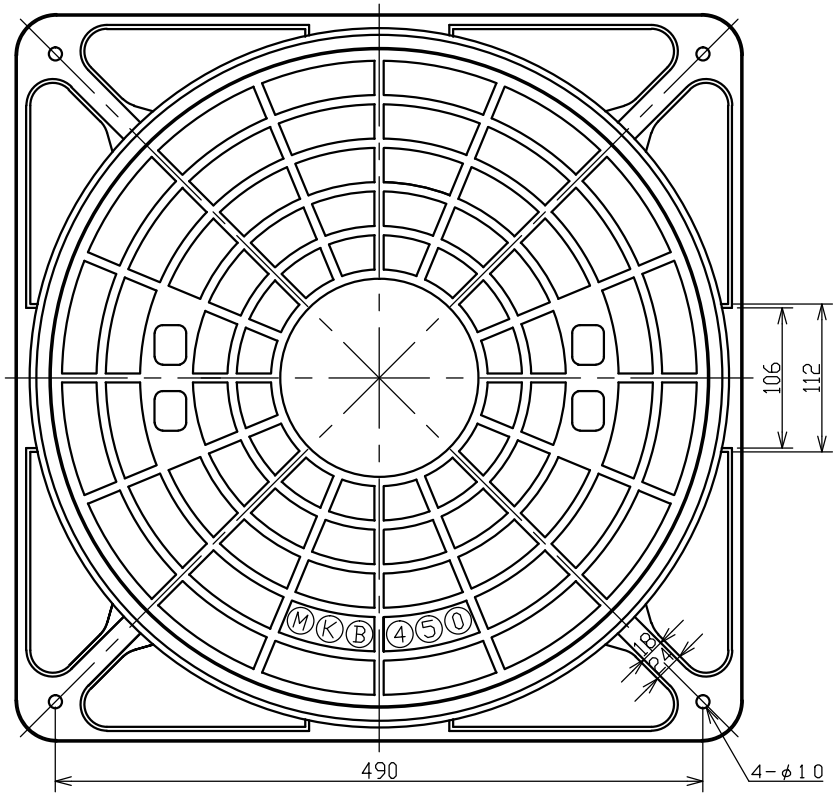

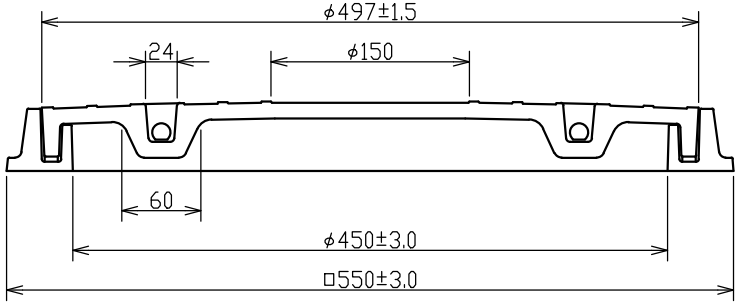

蓋・受枠断面詳細図

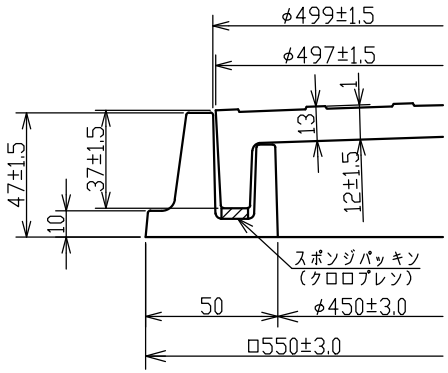

取手部断面詳細図

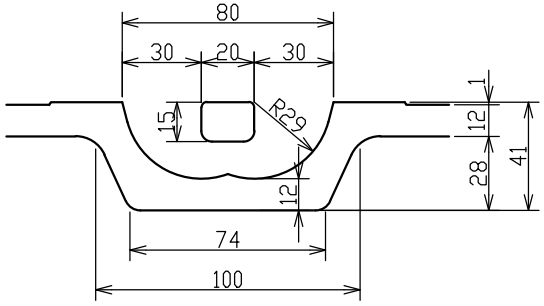

名称	材質	安全荷重	破壊荷重	参考質量
受枠	FRP			4.4kg
蓋	FRP	10kN〈1020kgf〉	40kN〈4082kgf〉	5.3kg

名称	FRPマンホール　蓋・受枠詳細図				
呼称	MK−PB450				
尺度	A3:1/4,1/2	図番	PB	450	001
承認	照査 田中	検図 杉本	確認	製図 鎌田	日付 平成27年 4月 1日

栗本商事株式会社 KURIMOTO TRADING CO.,LTD OSAKA,JAPAN

符号	訂正記事	日付	製図	検図	承認